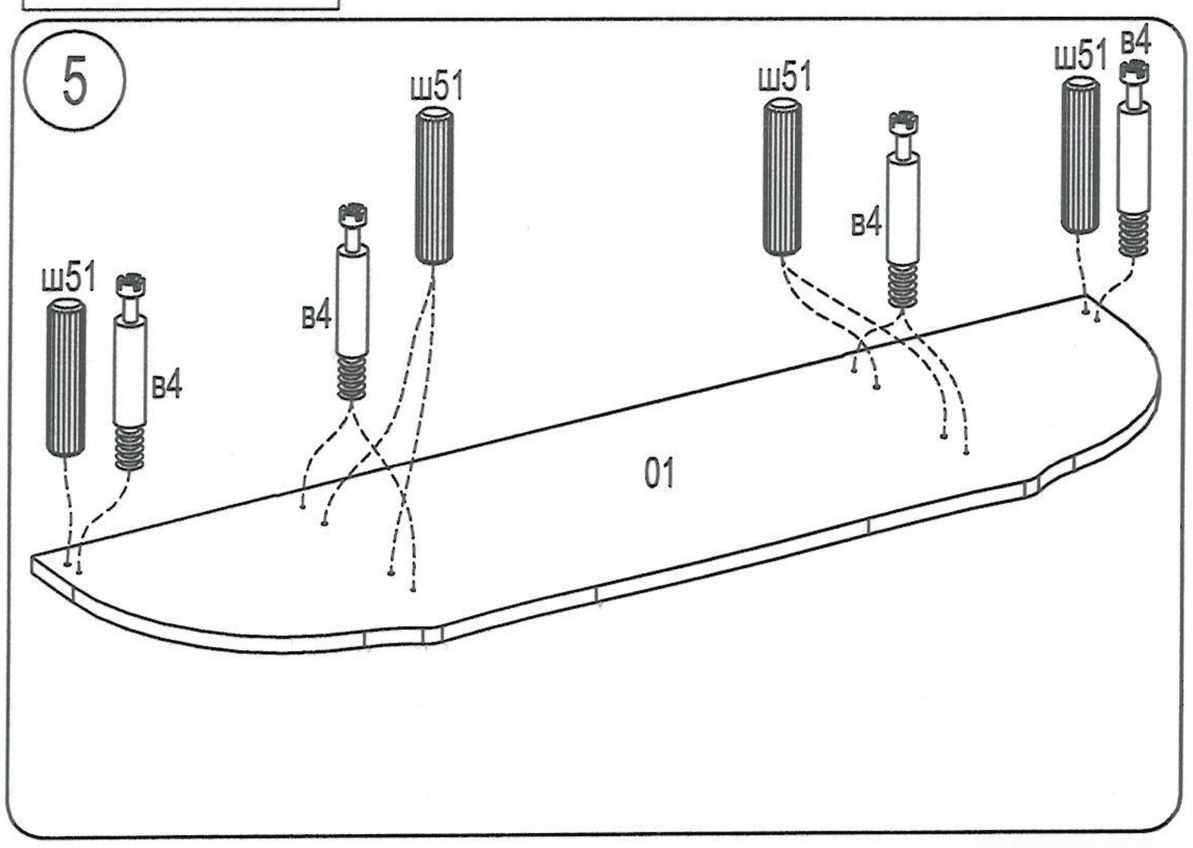

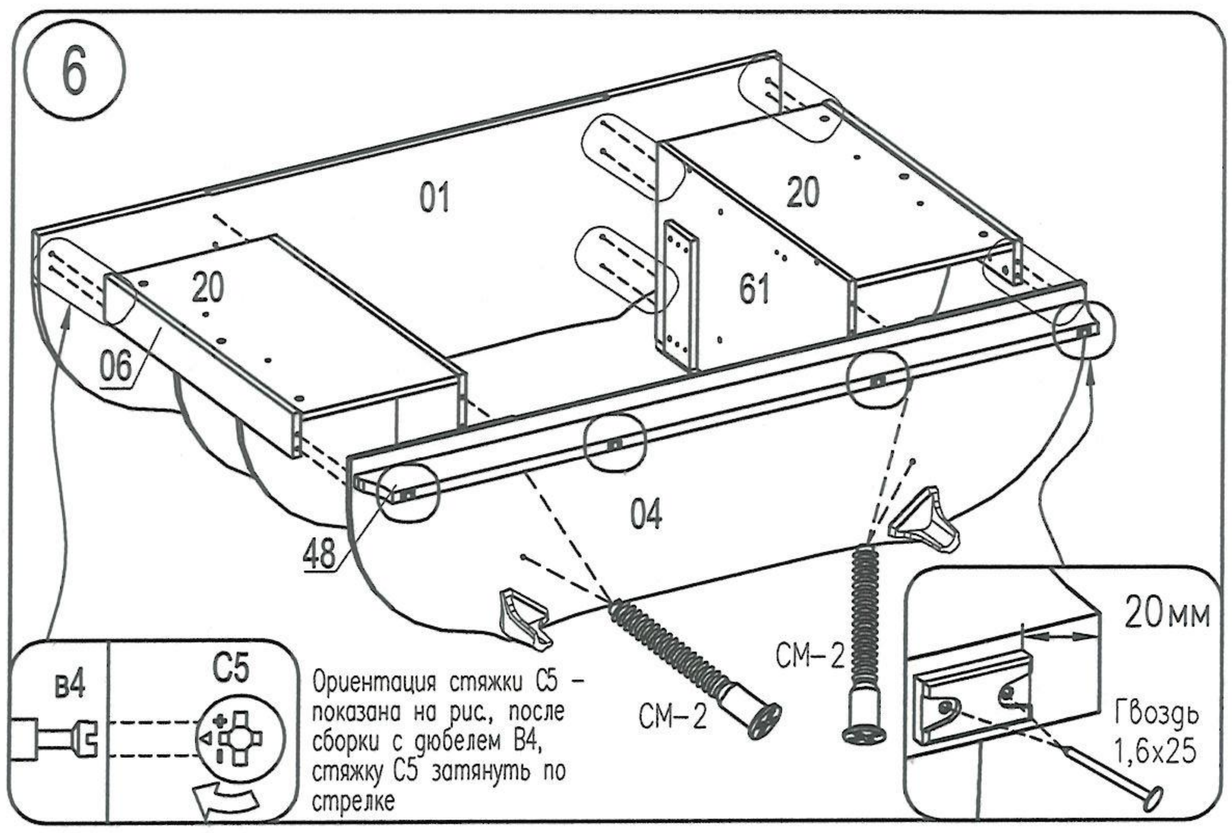

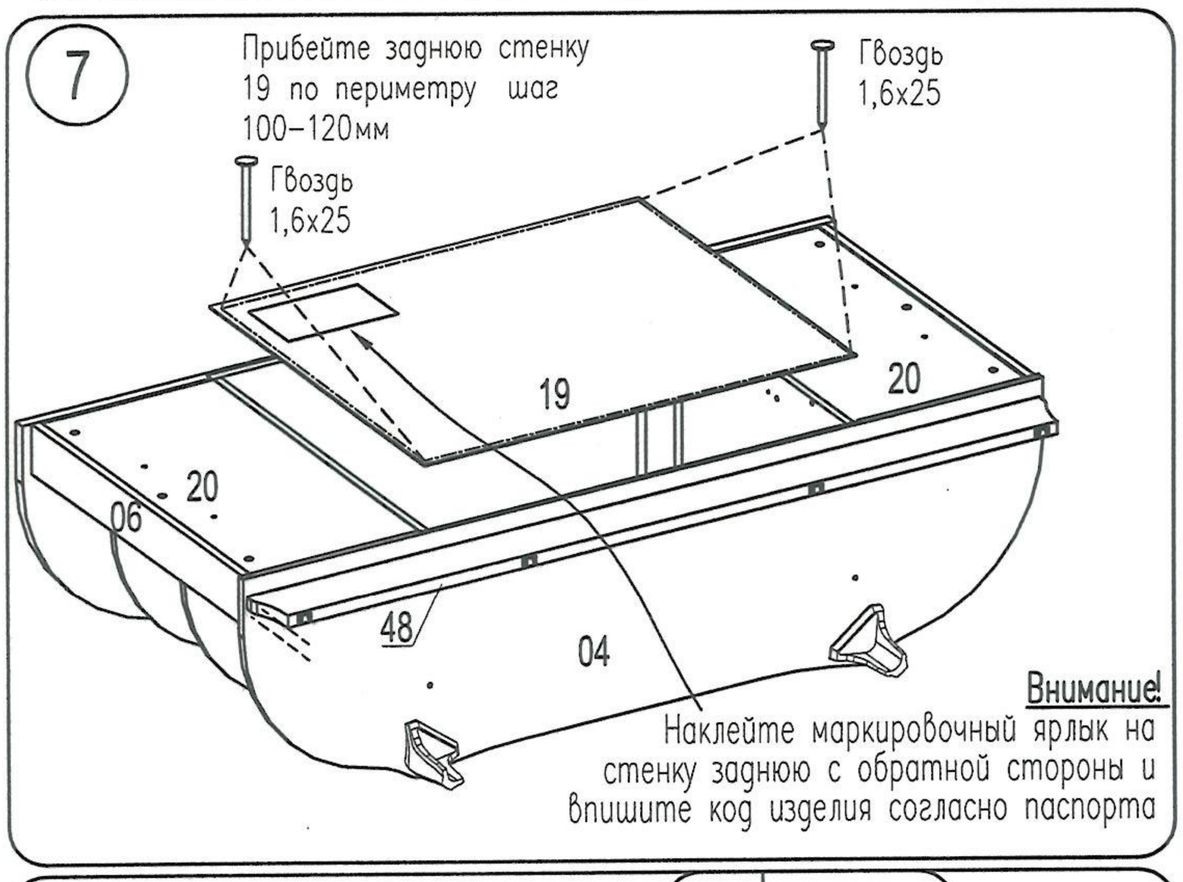

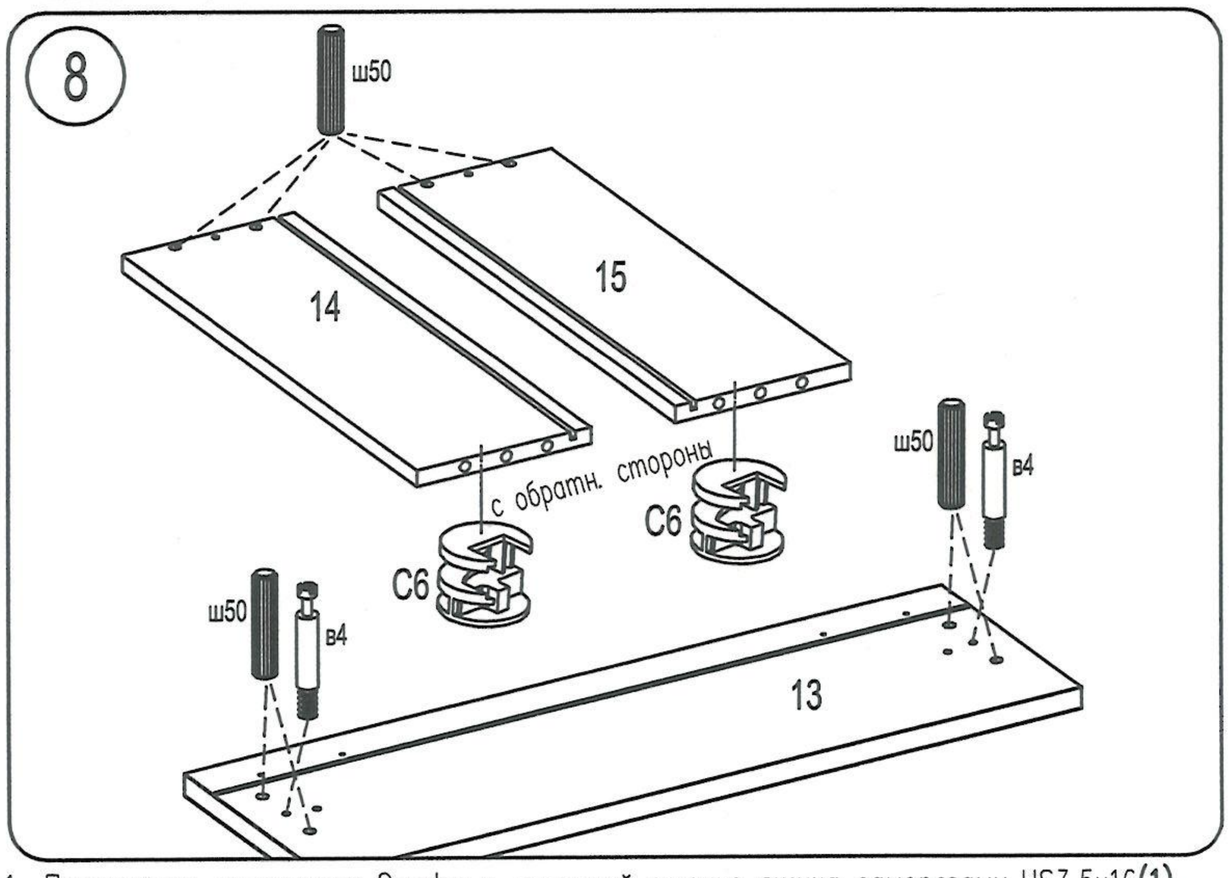

1. Прикрепить фиксаторы Quadro к передней стенке ящика саморезами US3,5х16(1)
2. Выровнять фиксаторы Quadro по дну ящика.
3. Зафиксировать в этом положении саморезом US3,5х16(2)

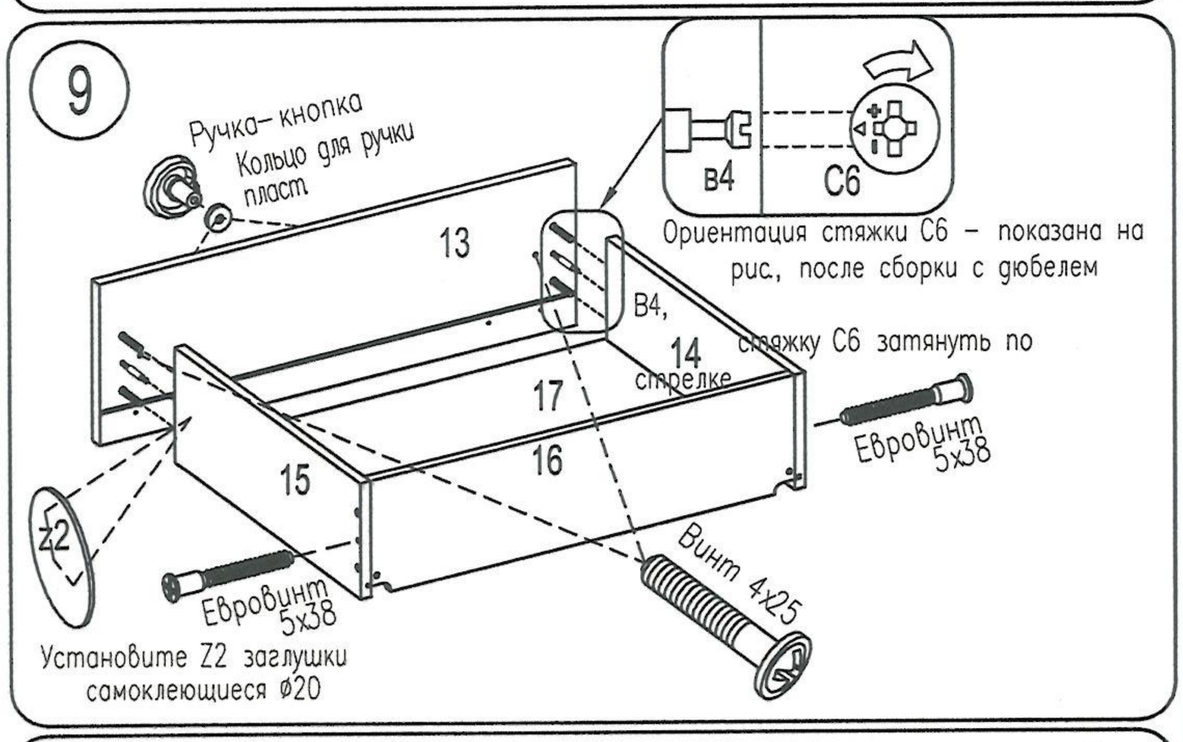

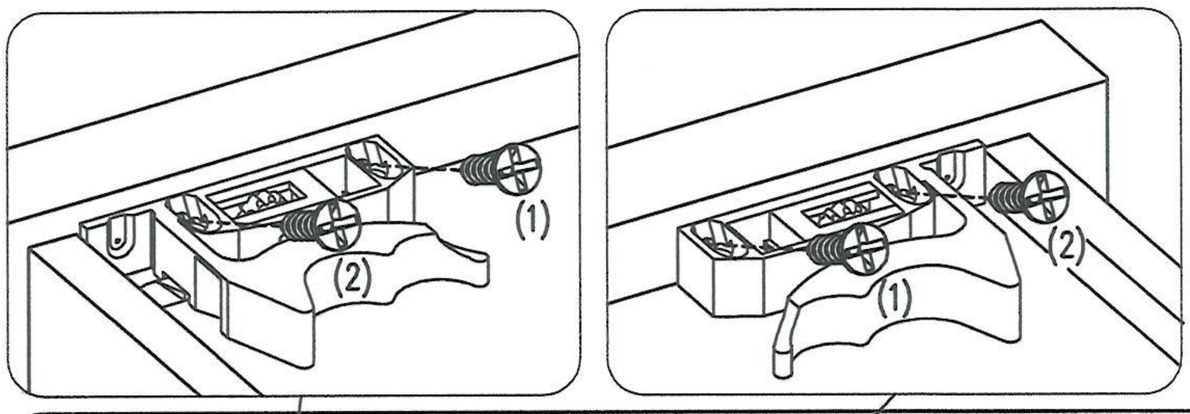

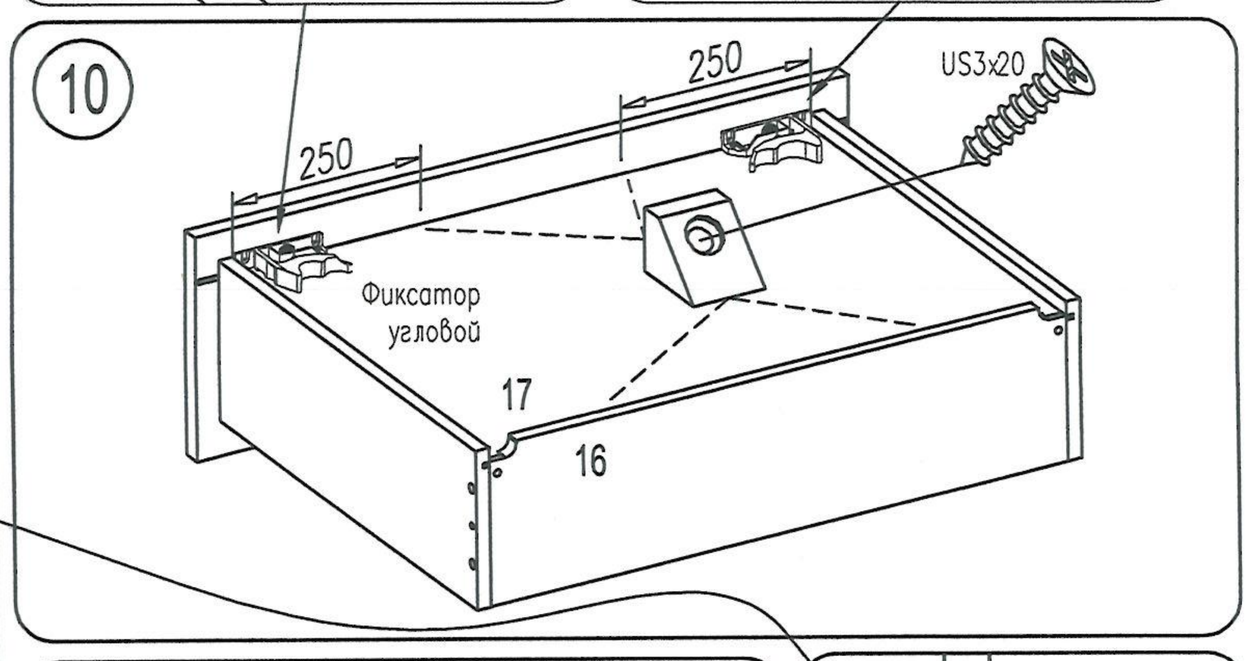

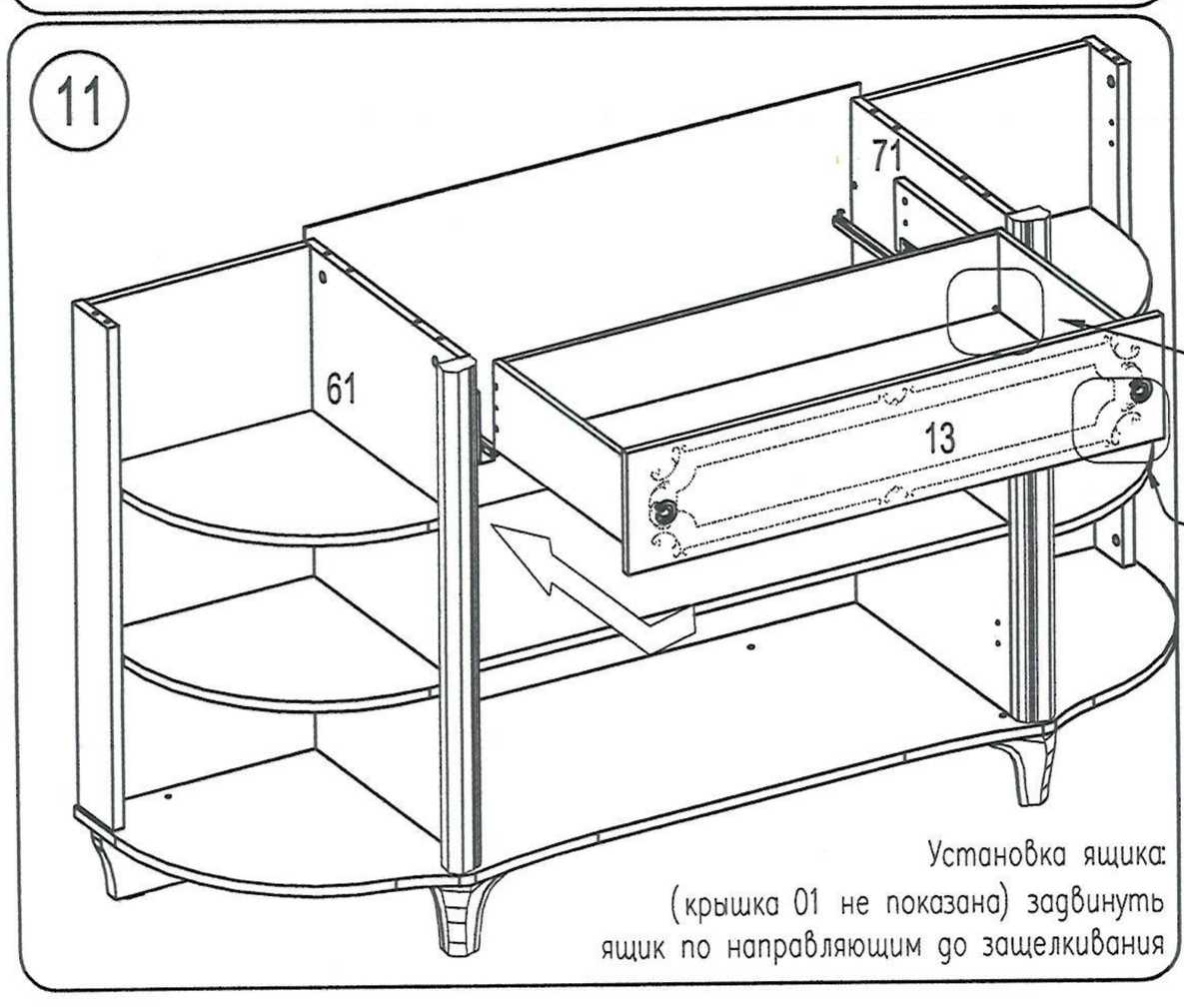

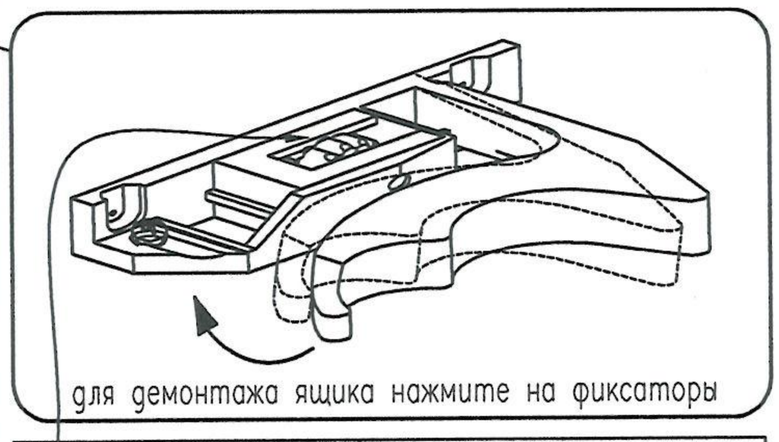

при помощи регулировочного колесика можно регулировать ящик по высоте до +2мм